SCHEDA MONOGRAFICA – CGPS BORDOLANO

Point ID: BORD	**Provincia: CREMONA** **Comune: Bordolano** **Centrale di Stoccaggio Gas**

Materializzazione: Struttura tubolare in acciaio zincato a caldo (con sistema a doppia flangia di livellazione per la messa in bolla e l'orientazione a NORD antenna GPS). Struttura vincolata con Fischer in acciaio al muro di cemento armato che delimita i terrazzi dell'edificio "*Uffici-sala controllo*".	**Accesso:** ingresso principale sito in Via Cascina Razzina snc/Bordolano (CR).

Immagine #1

Struttura di monumentazione antenna GPS.

*Il manufatto (interamente realizzato in acciaio zincato a caldo) è stato fissato mediante tasselli ad espansione alla parete di calcestruzzo armato (**lato SUD**) che delimita i due terrazzi della palazzina "Uffici-Sala controllo".*

Immagine #2

Layout **struttura di monumentazione antenna GPS.**

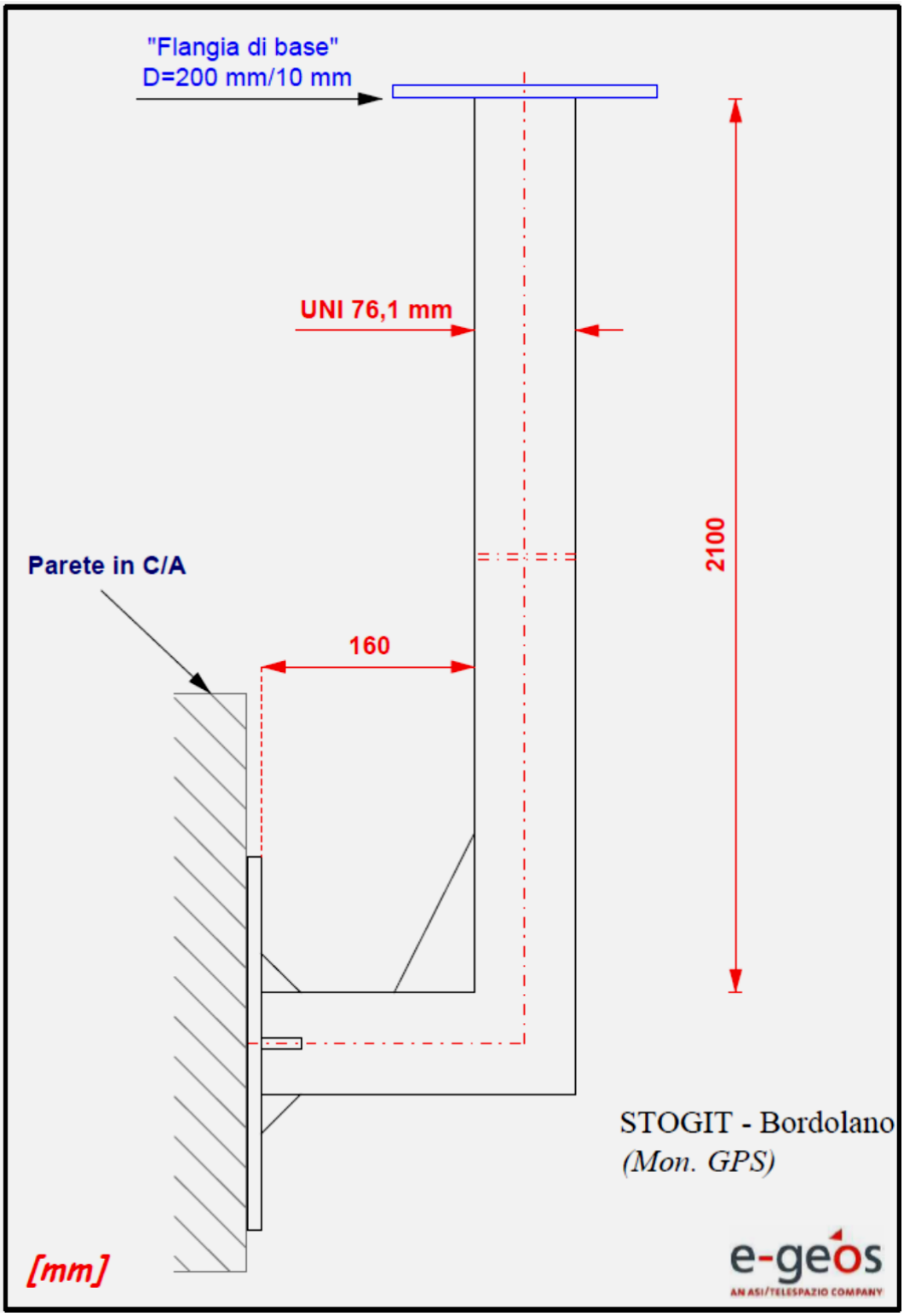

Immagine #3

Supporti di stabilizzazione della monumentazione GPS.

*In considerazione della notevole altezza del manufatto (**2,10 m**), la e-GEOS ha previsto l'installazione di N°2 supporti ausiliari di stabilizzazione.*

La staffa visibile nella figura sottostante ha come scopo principale quello di aumentare i punti di ancoraggio del pillar al muro in calcestruzzo armato.

La posa in opera del secondo supporto, invece, ha avuto l'obiettivo di limitare le oscillazioni del manufatto (v. fotografia seguente).

SCHIZZO MONOGRAFICO

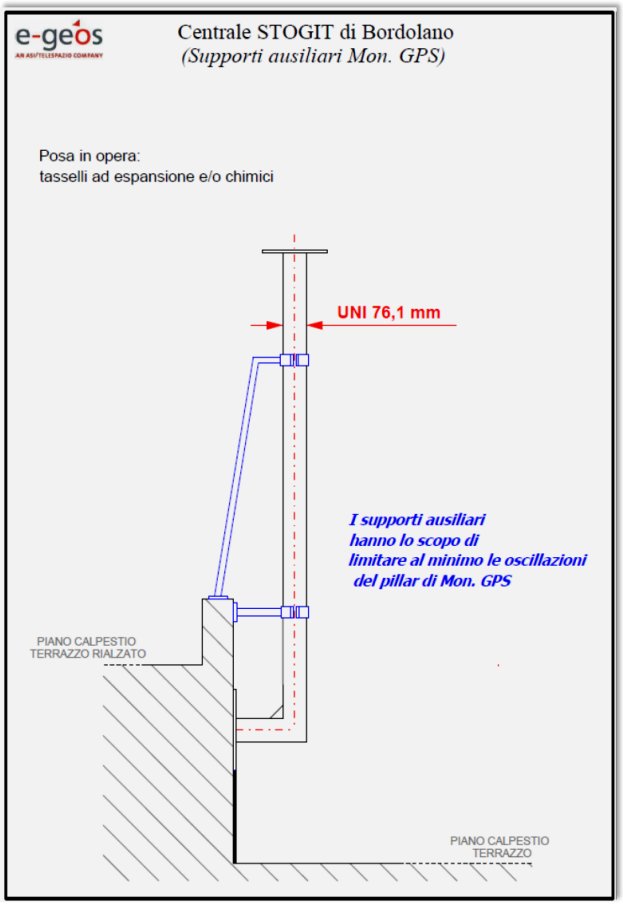

Coordinate WGS84 (antenna)		
Lat (N): 45°17’09.83”	Lon (E): 09°58’33.40”	Quota Ellis.: 112.136 m

ACQUISIZIONE IN CONTINUO (24/24 h)

Point ID: BORD	**Data Installazione** **10/12/2015-11/12/2015** **Doy:** 344 **GPSwk:** 1874 5

Strumentazione Installata

- Antenna Geodetica Leica AR25/Rev.4 (completa di dome semisferico Leica) - IGS Name: LEIAR25.R4 LEIT

Dorne Margolin with 3D choke ring (Revision **4**) GPS: L1,L2,L5 GLONASS: L1,L2,L3 Galileo: E2-L1-E1, E5a,E5b,E6,AltBOC BeiDou: B1,B2,B3 L-BAND. Includes insert for enhanced L5 performance.

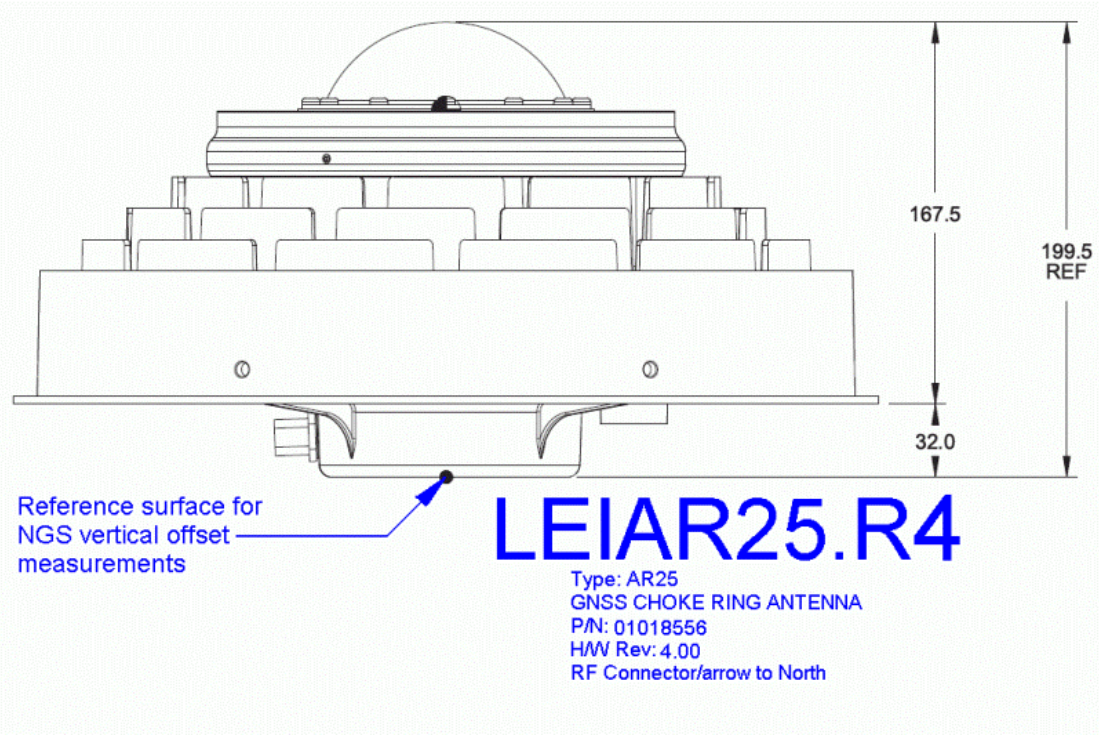

Dati estrapolati dal sito WEB: https://www.ngs.noaa.gov/ANTCAL/#

- Ricevitore GPS installato: LEICA GR10
- Cavo antenna RG213 (Lunghezza: ~20 m).

Campagna di Misura	Note
Inizio acquisizione: 15:50:000 (UTC) Fine acquisizione: **in continuo** Data inizio elaborazione: 11/12/2015 Angolo di Cutoff: 10° Intervallo di acquisizione: 30s Sessioni di Misura: Biorarie	Il punto di monumentazione dell'antenna GPS offre un'ottima visibilità satellitare. **Misure effettuate al CENTRO DI FASE dell'antenna**. Alla presente monografia si allega il "site log" per maggiori dettagli ed informazioni.

SCHEDA MONOGRAFICA – CGPS BORDOLANO-2

Point ID: BOR2	**Provincia: Cremona** **Comune: Bordolano** **Cluster A (Concessione Bordolano Stoccaggio)**

Materializzazione: Struttura tubolare in acciaio zincato a caldo (con sistema a doppia flangia di livellazione per la messa in bolla e l'orientazione a NORD antenna GPS). Struttura vincolata alla platea in cemento armato che ne costituisce la base mediante plinto di cemento nel quale la struttura tubolare di acciaio è stata affogata in fase di realizzazione dell'opera edile.	**Accesso:** ingresso carrabile dell'Area Pozzo.

Fig. 1

Struttura della monumentazione dell'antenna GPS.

Fig. 2

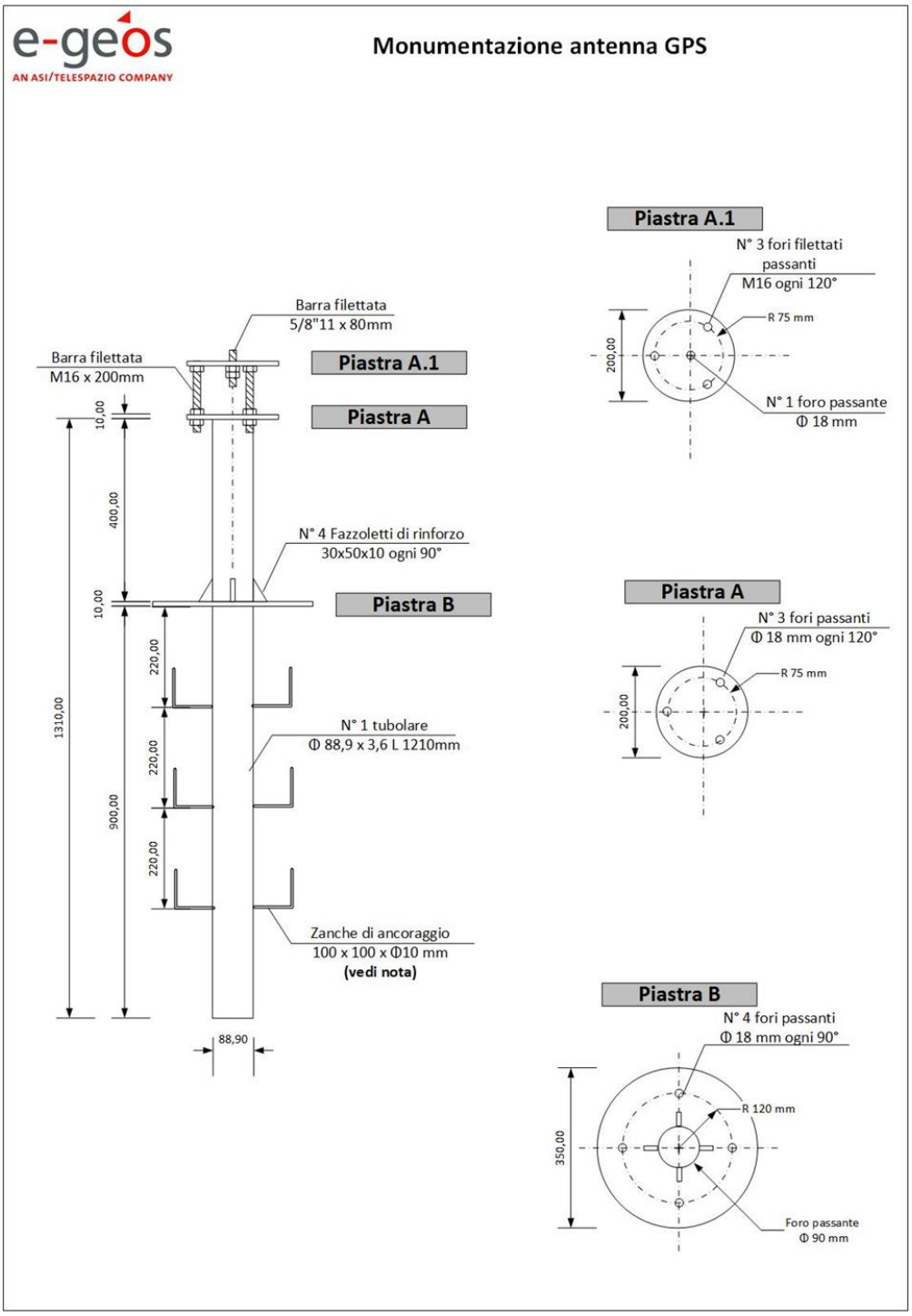

*Dettagli della struttura di monumentazione dell'antenna GPS***.**

Fig. 3

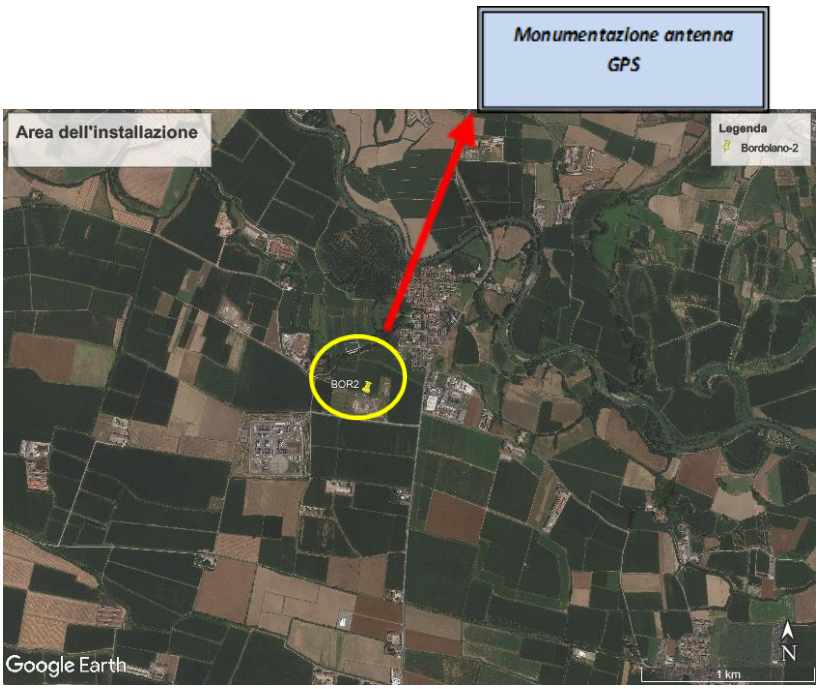

(*Fotografia da satellite – Fonte: Google Earth)*

Coordinate WGS84 (antenna)		
Lat (N): 44° 17' 16.4256''	Lon (E): 9° 58' 55.4160''	Quota Elliss.: 118.833 m

ACQUISIZIONE IN CONTINUO (24/24 h)

Point ID: BOR2	**Data di installazione** **15/12/2022** **Doy: 349** **GPSweek: 2240-4**

Strumentazione Installata

- Antenna Geodetica STONEX **STXSA1200 STXR** (completa di radome di protezione)

Multi purpose GNSS choke ring antenna GPS: L1,L2,L5; GLO: L1,L2,L3; BDS: B1,B2,B3; GAL: E2-L1-E1,E5a,E5b,E6,AltBOC; L-BAND

```
STXSA1200

                    +-----+                                <--  0.1515
                   /       \
                 +-----------+                            <--  0.1205  TCR
           +-----------------------+
           |                       |
       +---+-----------------------+---+
       |                               |
   +-------------------------------------+
   |                                     |
   |                                     |
  +-----------------------------------------+
  +-----------------------------------------+             <--  0.0465  BCR
                 |           |
                 |           |
                 |           |
                 +-----x-----+                                <--  0.0000
BAM=ARP

NOM=NRP
  <--                0.3220                -->
```

- Ricevitore GPS **STONEX SC2200**
- Cavo antenna RG213U/MIL (Lunghezza: ~10 m).

Campagna di Misura	Note
Inizio acquisizione: 28/12/2022 11:23 UTC Fine acquisizione: **in continuo** Data inizio elaborazione: 28/12/2022 Angolo di Cutoff: 10° Intervallo di acquisizione: 30s Sessioni di Misura: Giornaliera Tipologia di dato: RINEX, DAT	Il punto di monumentazione dell'antenna GPS offre ottima visibilità satellitare. **Misure acquisite al CENTRO DI FASE dell'antenna**.