SCHEDA MONOGRAFICA – CGPS MINERBIO

Point ID: MINE	**Provincia: Bologna** **Comune: Minerbio** **Centrale di Stoccaggio Gas – Impianto di Trattamento**

Materializzazione: Struttura tubolare in acciaio zincato a caldo (con sistema a doppia flangia di livellazione per la messa in bolla e l'orientazione a NORD antenna GPS). Struttura vincolata alla parete di cemento armato dell'edificio "*sala quadri e controllo*" mediante tasselli ad espansione in acciaio.	**Accesso:** ingresso principale sito in Via Zena snc/Minerbio (BO).

Immagine #1

Struttura di monumentazione antenna GPS.
Il manufatto (interamente realizzato in acciaio zincato a caldo) è stato fissato mediante tasselli ad espansione alla parete di calcestruzzo armato (**lato EST**) dell'edificio "*Sala quadri e controllo*".

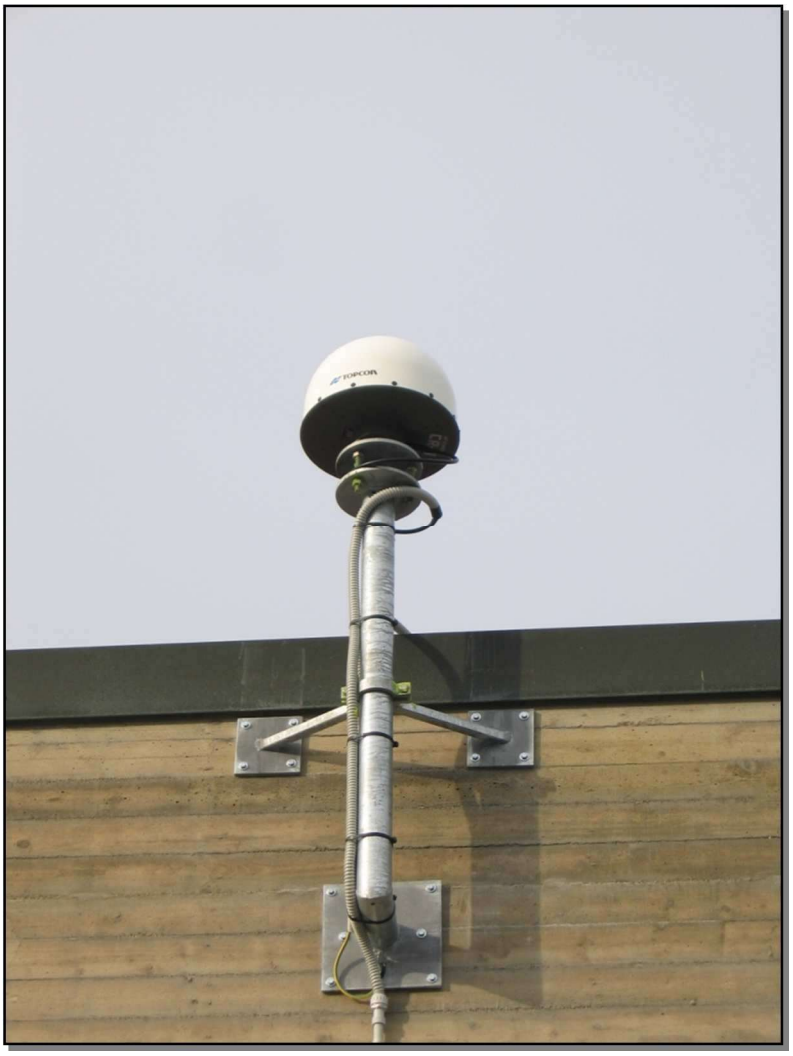

Immagine #2

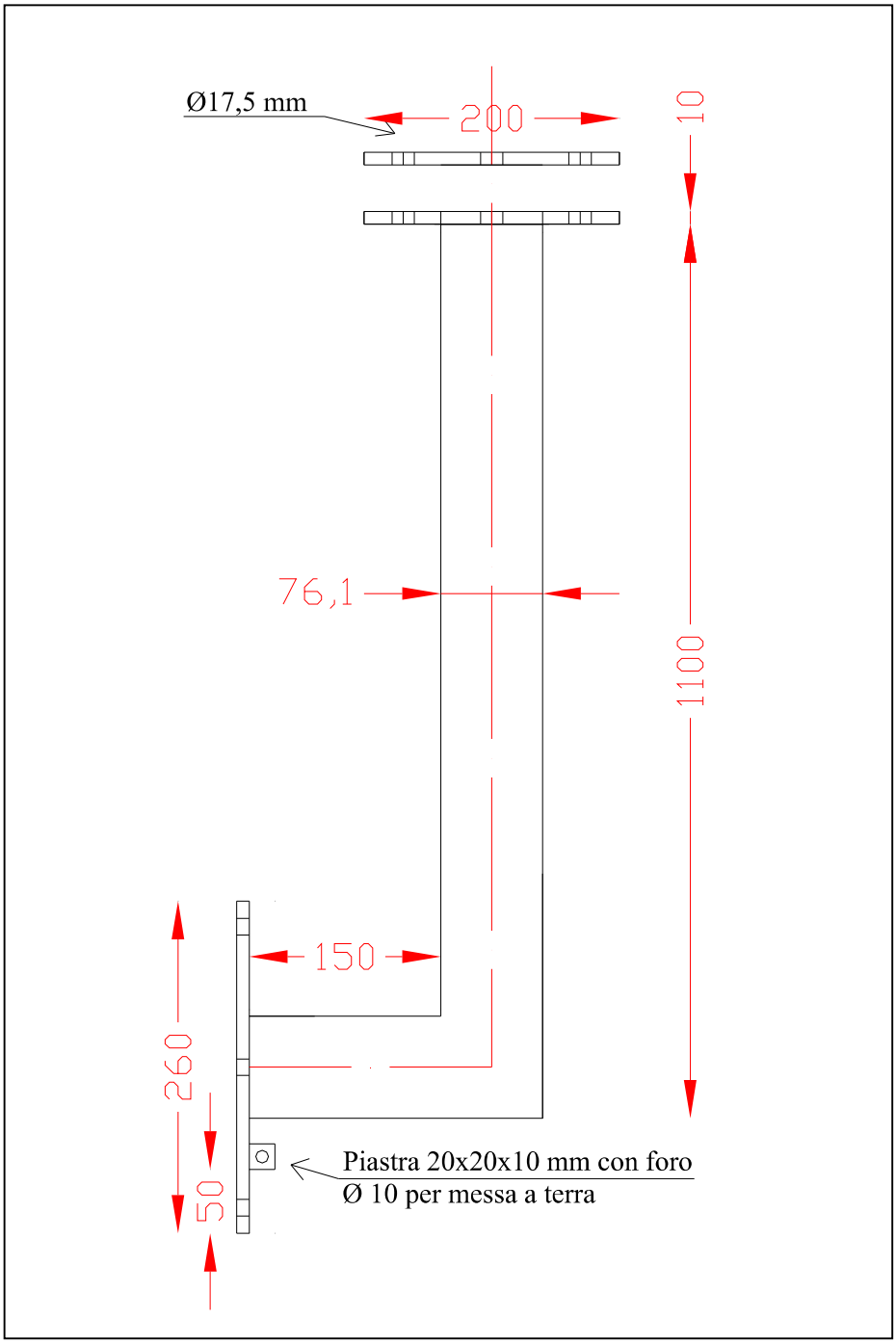

Layout struttura di monumentazione antenna GPS.

Immagine #3

Supporto di stabilizzazione della monumentazione GPS.
Per garantire la massima stabilità del pillar, venne installato un supporto ausiliario costruito appositamente dalla e-GEOS.

(**N.B.**: Foto scattata durante i lavori di posa in opera della struttura: da ciò si evince il motivo per il quale il cavo antenna risulta staccato).

SCHIZZO MONOGRAFICO

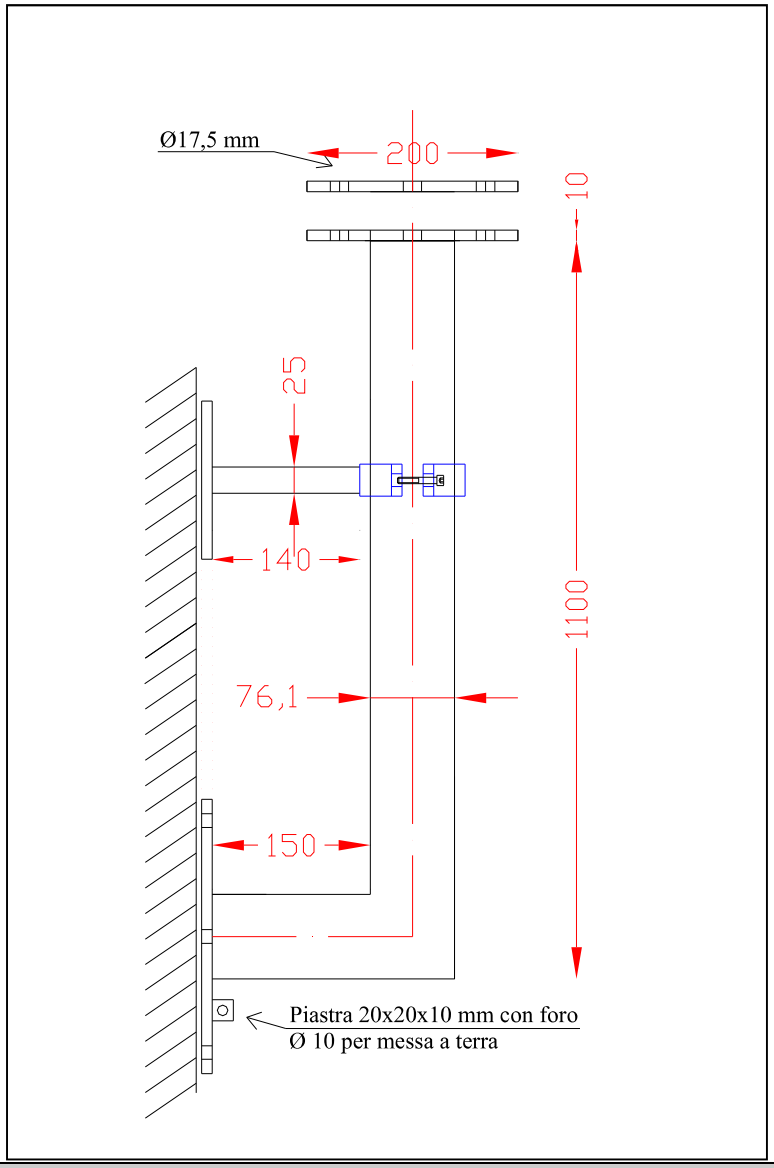

Coordinate WGS84 (antenna)

Lat (N): 44°36’26.60” Lon (E): 11°30’5.10” Quota Ellis.: 20,0 m

ACQUISIZIONE IN CONTINUO (24/24 h)

Point ID: MINE	**A decorrere dal** **19/12/2008 (1°dato acquisito)** **Doy:** 354 **GPSwk:** 1510 6

Strumentazione Installata
➢ Antenna choke ring Dorne & Margolin Topcon CR-4 (completa di Anti-snow Spherical Dome) IGS Name: TPSCR4 TPSH

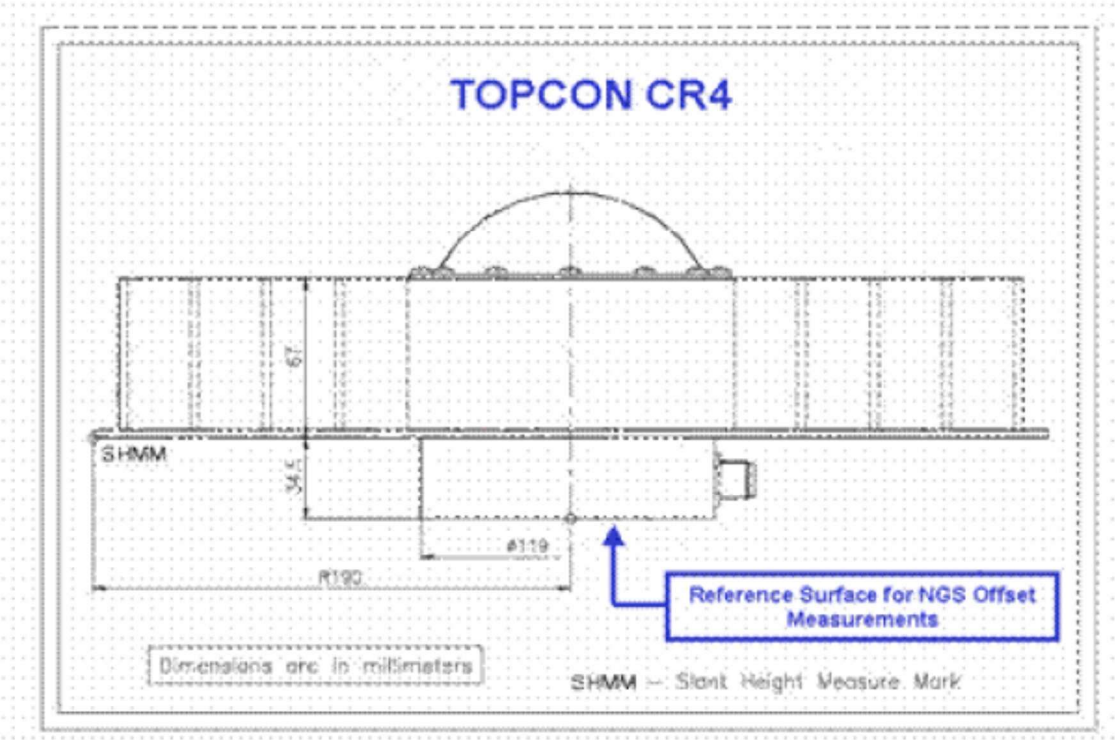

➢ ***Dal 17/12/2008 al 12/12/2013:*** Ricevitore ASHTECH Micro-Z CGRS

➢ ***Dal 12/12/2013:*** Ricevitore LEICA GR10
➢ Cavo antenna RG213 (Lunghezza: ~10 m).

Campagna di Misura	Note
Inizio acquisizione: 09:48:30 (UTC) Fine acquisizione: **in continuo** Angolo di Cutoff: 10° Intervallo di acquisizione: 30s Sessioni di Misura: Biorarie	Il punto di monumentazione dell'antenna GPS offre un'ottima visibilità satellitare. **Misure effettuate al CENTRO DI FASE dell'antenna.**

SCHEDA MONOGRAFICA – CGPS MINERBIO-2

Point ID: MIN2	**Provincia: Bologna** **Comune: Minerbio** **Cluster A – Concessione Minerbio Stoccaggio**

Materializzazione: Struttura tubolare in acciaio zincato a caldo (con sistema a doppia flangia di livellazione per la messa in bolla e l'orientazione a NORD antenna GPS). Struttura vincolata - mediante tasselli ad espansione in acciaio – al cornicione perimetrale (in cemento armato) dell'edificio "STAU-Batterie" (lato NORD).	**Accesso:** ingresso carrabile dell'Area Cluster.

Fig. 1

Struttura della monumentazione dell'antenna GPS.

Fig. 2

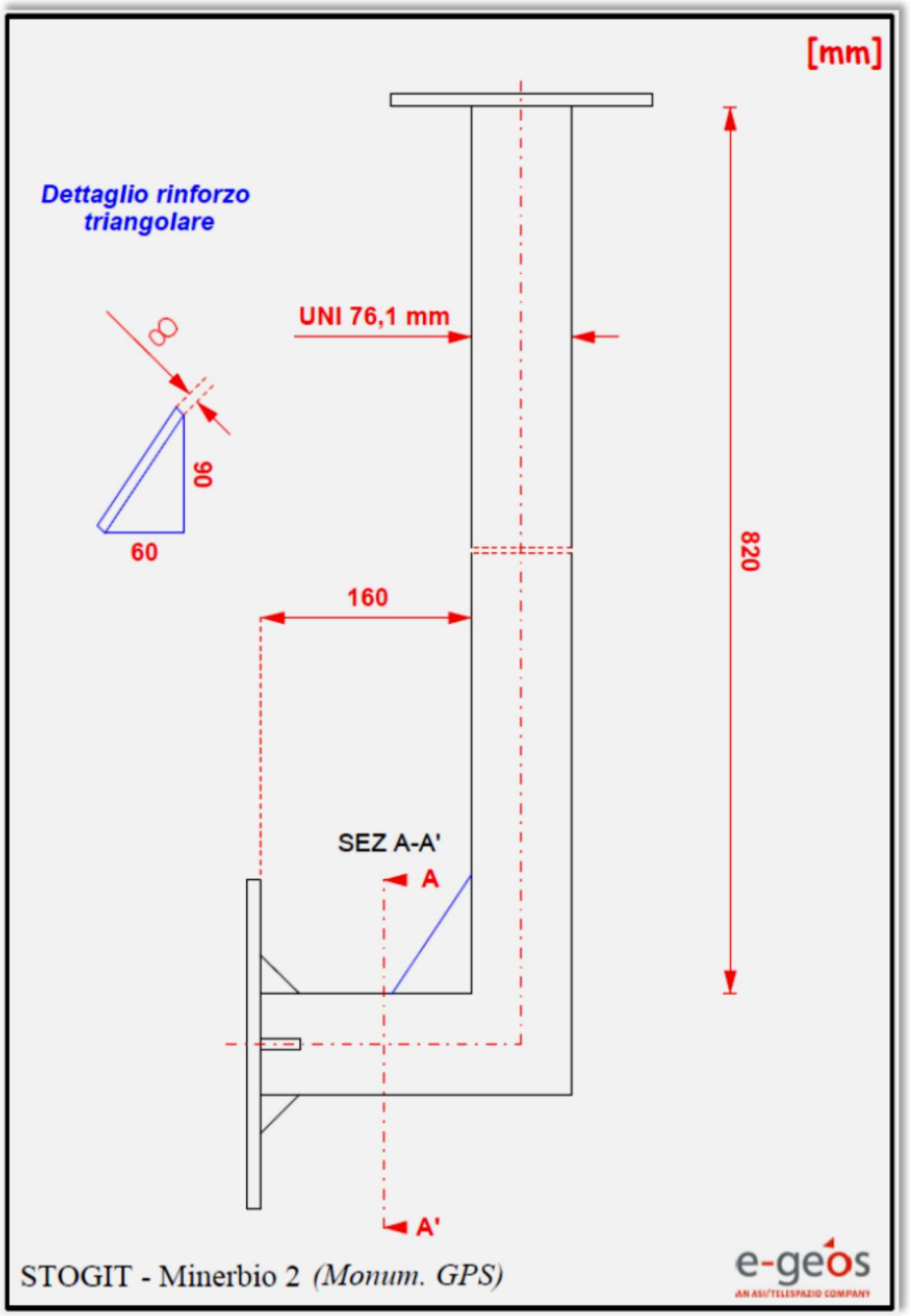

Dettagli della struttura di monumentazione dell'antenna GPS.

Fig. 3

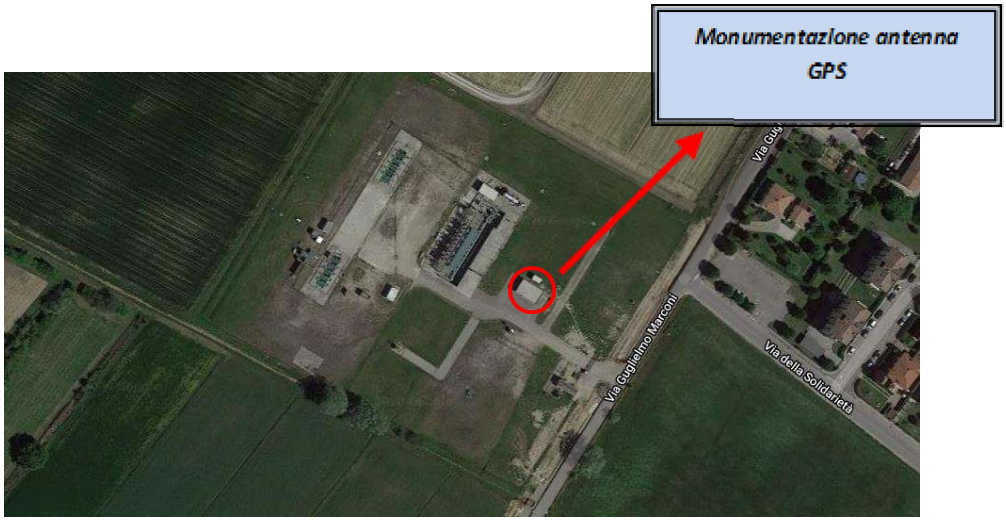

(*Fotografia da satellite – Fonte: Google Earth)*

Coordinate WGS84 (antenna)		
Lat (N): 44° 37' 44.4305"	Lon (E): 11° 28' 56.5118"	Quota Elliss.: 56.177 m

ACQUISIZIONE IN CONTINUO (24/24 h)

Point ID: MIN2	**Data di installazione** **01/08/2019** **Doy: 213/19** **GPSweek: 2064-4**

Strumentazione Installata

- Antenna Geodetica Leica **LEIAR20 LEIM** (completa di radome di protezione)

Multi purpose GNSS choke ring antenna GPS: L1,L2,L5; GLO: L1,L2,L3; BDS: B1,B2,B3; GAL: E2-L1-E1,E5a,E5b,E6,AltBOC; L-BAND

```
LEIAR20

                        +-----+                     <--  0.1613
                      /         \
                     |           |
    +----------------+-----------+----------------+ <--  0.1113  TCR
    |                                              |
    |                                              |
    |                                              |
    |                                              |
  +-+----------------------------------------------+-+
  +------------------+-----------+------------------+<--0.0323  BCR
                     |           |
                     |           |
                     +----+ +----+                 <--  0.0013  BPA
                          +x+                  <--  0.0000  BAM=ARP
                                                            NOM=NRP
<--                     0.3200                    -->
```

- Ricevitore GPS **LEICA GR-30**
- Cavo antenna RG213U/MIL (Lunghezza: ~15 m).

Campagna di Misura	Note
Inizio acquisizione: 01/08/2019 Fine acquisizione: **in continuo** Angolo di Cutoff: 10° Intervallo di acquisizione: 30s Sessioni di Misura: Giornaliera Tipologia di dato: RINEX, MDB	Il punto di monumentazione dell'antenna GPS offre visibilità satellitare eccellente per l'assenza di ostacoli praticamente sull'intero orizzonte. **Misure effettuate al CENTRO DI FASE dell'antenna.**